TACOMA®

ILUMINACIÓN **LED**

LÍNEA
Home Design

ARTEFACTOS DE APLICAR AR111

tacoma.com.ar

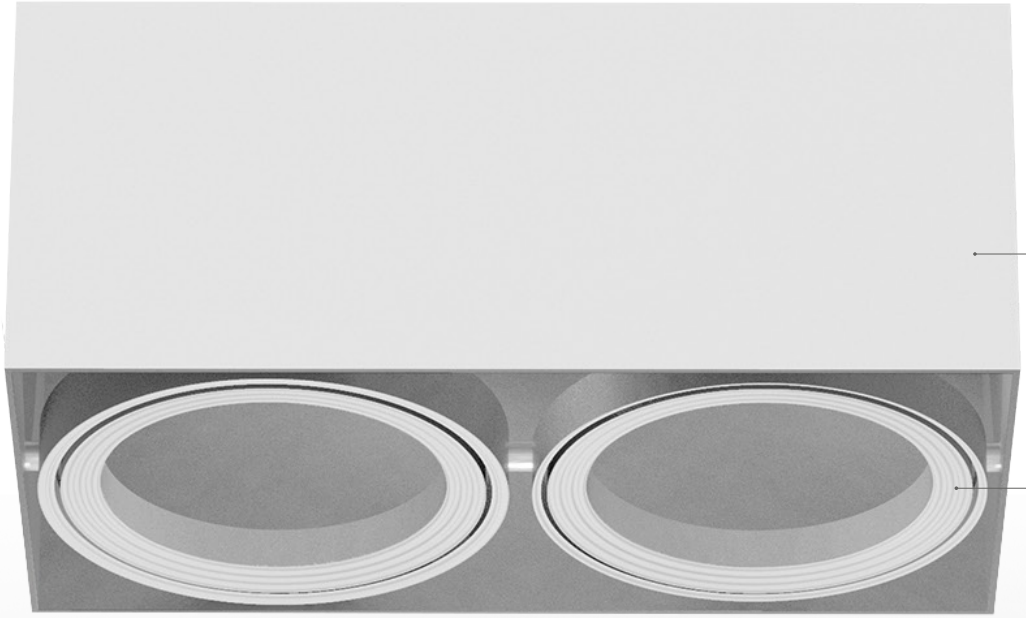

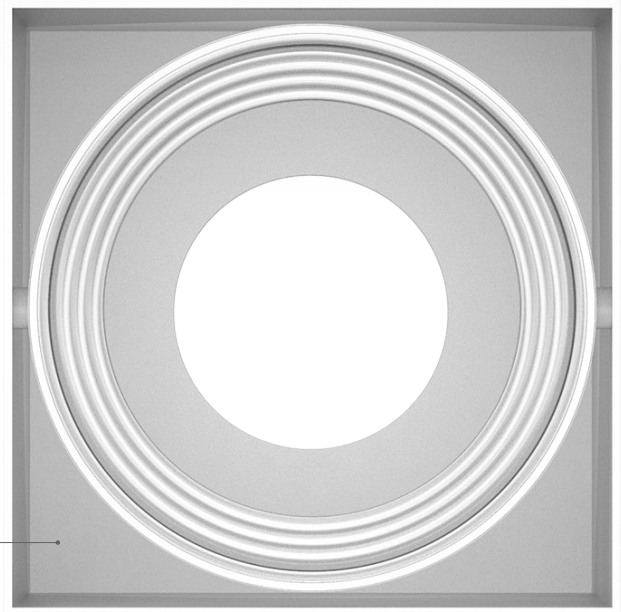

VISTA FRONTAL

Compatibles con lámparas AR111 TACOMA

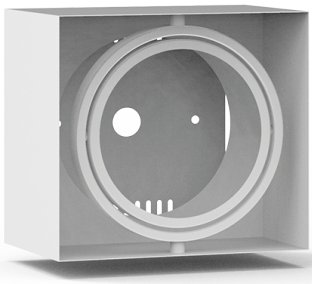

6749

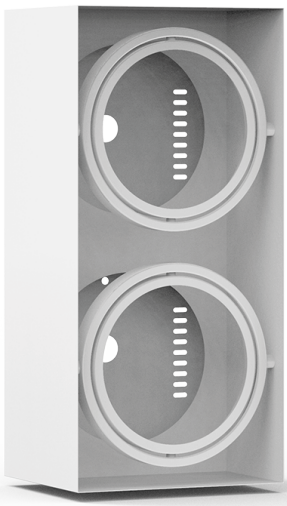

6751

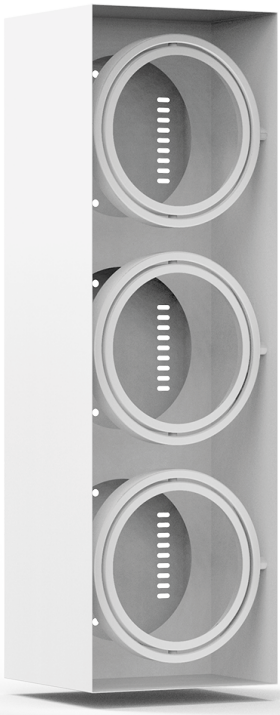

6753

COLOR BLANCO

CARACTERÍSTICAS

Modelo	SAAR-W1	SAAR-W2	SAAR-W3
SKU	**6749**	**6751**	**6753**
Material	Acero	Acero	Acero
Compatibilidad	AR111	AR111 x2	AR111 x3
Lámparas	No incluye	No incluye	No incluye
Movilidad	Cardánico - 2 ejes	Cardánico - 2 ejes	Cardánico - 2 ejes
Aplicación	Aplicar	Aplicar	Aplicar

Encendido instantáneo

IP 20

Compatible AR111

Ahorro energético

MEDIDAS

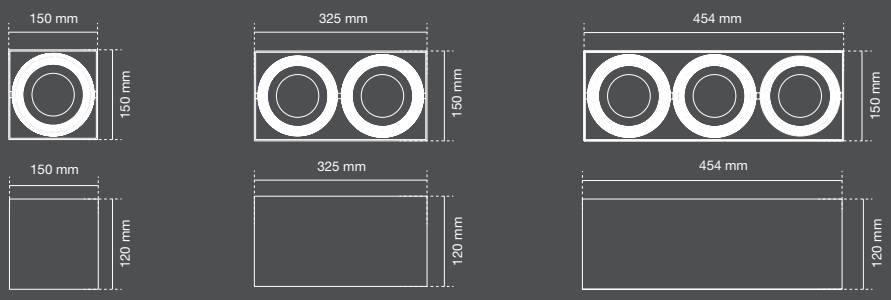

Unidades de medida utilizadas en milímetros.

Compatibles con lámparas AR111 TACOMA

6750

6752

6754

COLOR NEGRO

CARACTERÍSTICAS

Modelo	SAAR-B1	SAAR-B2	SAAR-B3
SKU	**6750**	**6752**	**6754**
Material	Acero	Acero	Acero
Compatibilidad	AR111	AR111 x2	AR111 x3
Lámparas	No incluye	No incluye	No incluye
Movilidad	Cardánico - 2 ejes	Cardánico - 2 ejes	Cardánico - 2 ejes
Aplicación	Aplicar	Aplicar	Aplicar

MEDIDAS

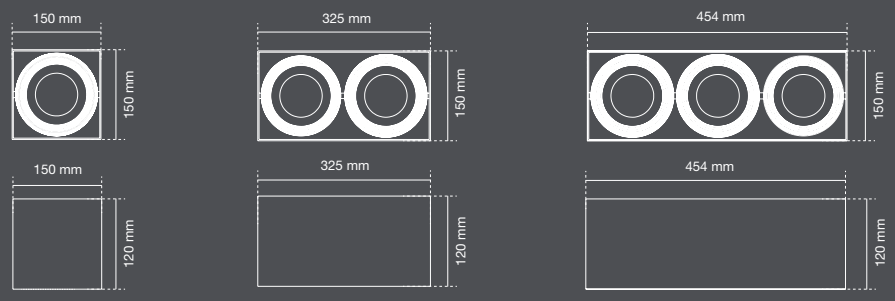

Unidades de medida utilizadas en milímetros.

Encendido instantáneo

IP 20

Compatible AR111

Ahorro energético